Mindestens 2-monatlich: Entkalken

⚠ wichtig!

Regelmässiges Entkalken (min. alle zwei Monate) führt zu besserem Kaffee und erhöht die Lebensdauer der Maschine.

Verkalkte Maschinen haben **keinen Garantieanspruch.**

Spezialentkalker verwenden (kein Essig), Mischung gemäss Etikette.

Zur Entkalkung **alle Kapseln** in der Maschine **entfernen.**

Das **Entkalkungsprogramm kann** durch Ein-/Ausschalten oder Stromausfall **unterbrochen werden**. Die Reinigungstaste blinkt dann **rot/violett** und signalisiert, dass sich im Wasserkreislauf der Maschine noch ⚠ **Entkalker** befindet, was **gesundheitsschädlich** ist. Daher vor dem nächsten Getränkebezug **immer sicherstellen, dass die Maschine mit sauberem Wasser gespült wurde**.

Nach 300 Kaffee-/Teegetränken blinkt während der Ausgabe die **Reinigungstaste rot** . Maschine **umgehend entkalken!**

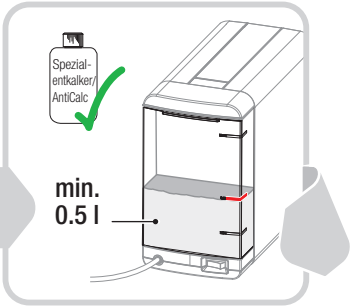

Spezialentkalker mit Wasser mischen und in Wassertank füllen (min. 0.5 l; Mischung gemäss Etikette). **Kein Essig verwenden**, da Maschine Schaden nimmt!

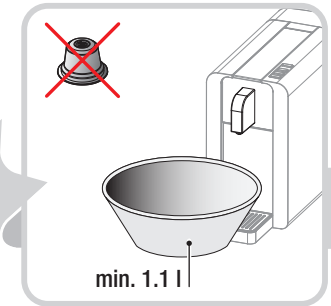

Alle Kapseln aus der Maschine **entfernen**. **Grosses Gefäss** (min. 1.1 l) unter Auslauf stellen.

Falls langsam hell/dunkel leuchtet, beliebige Taste drücken

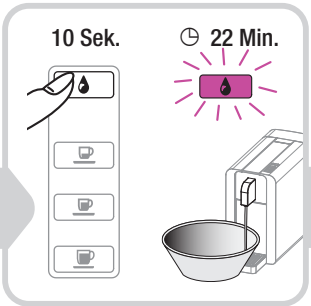

 10 Sek. drücken, Taste blinkt violett. Die **Entkalkung startet**. Der Entkalker wird in Intervallen durch die Maschine gepumpt. **Nächster Schritt in 22 Min**.

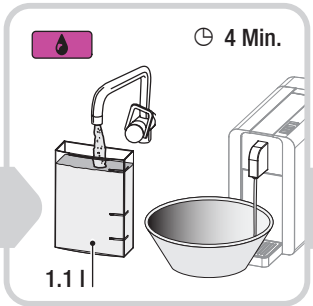

 (leuchtet): **Wassertank spülen,** mit **Wasser füllen** und **einsetzen**. **Gefäss entleeren** und unter Auslauf stellen. drücken zum Spülen, Taste blinkt violett. **Nächster Schritt in 4 Min.**

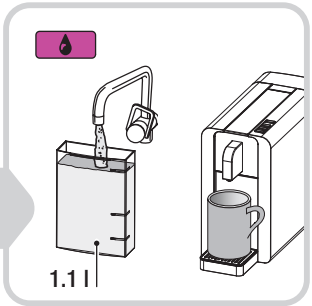

 (leuchtet): **Wassertank füllen** und **einsetzen**. drücken, um Wasser anzusaugen. Bedientasten schalten um auf weiss. **Die Maschine ist bezugsbereit**